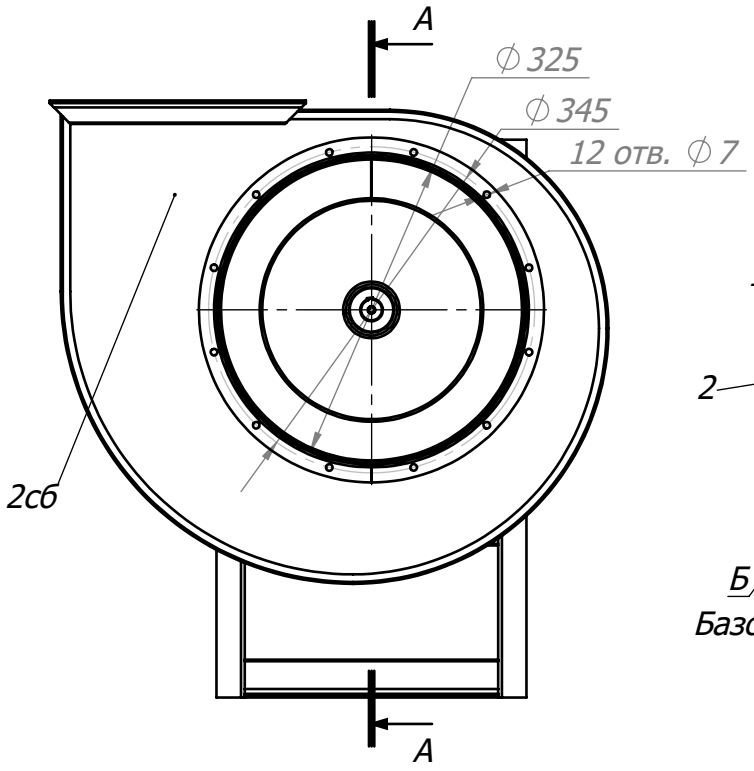

Выходная рамка

А-А (1 : 8)

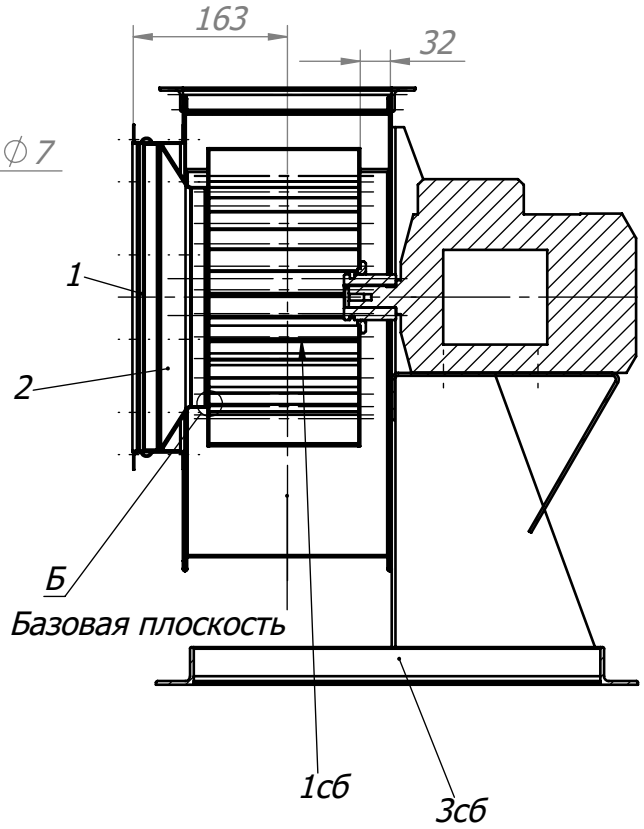

Б (1 : 2)

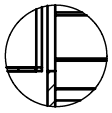

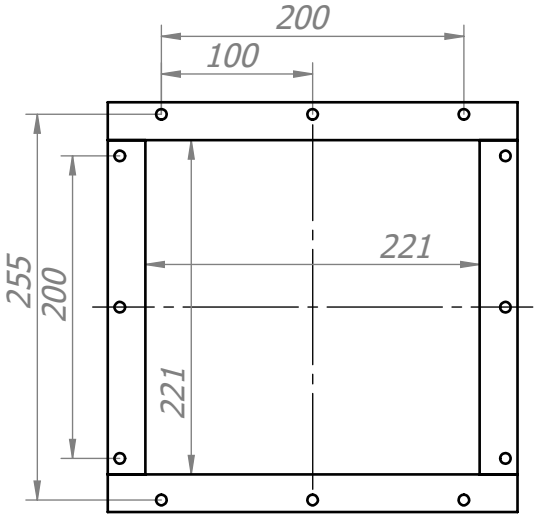

Расположение отверстий под фундаментные болты

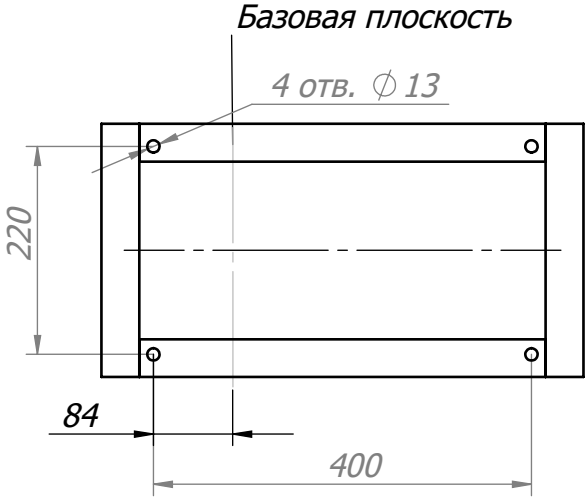

1. Неуказанные предельные отклонения размеров: H14; h14| IT14/2.
2. Сварные швы зачистить, металлические брызги удалить
3. * Размер для справок

Изм	Лист	№ докум.	Подп.	Дата	Вентилятор радиальный ВЦ 14-46 №3.15		
Разраб.					ВЦ 14-46 №3.15 00.01.01 СБ вентилятор правый	Лит.	Масса: 27 / Масштаб: 1:8
Пров.						Лист 1	Листов 1
Т.контр.							
Н.контр.					Сборочный	ЗАО "ВВЗ"	
Утв.							

Перв. примен. | Справ. № | Подп. и дата | Инв. № дубл. | Взам. инв. № | Подп. и дата | Инв. № подл.

Копировал: Формат А4